MOS-FET
Anreicherungstyp selbst sperrend

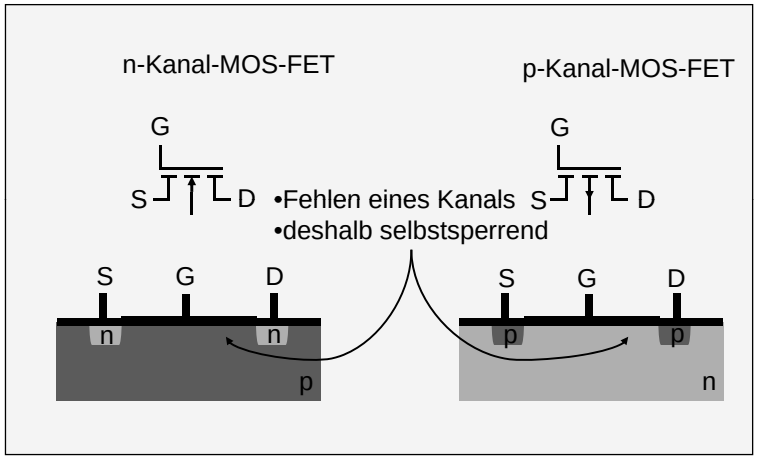

MOSFET
n-Kanal

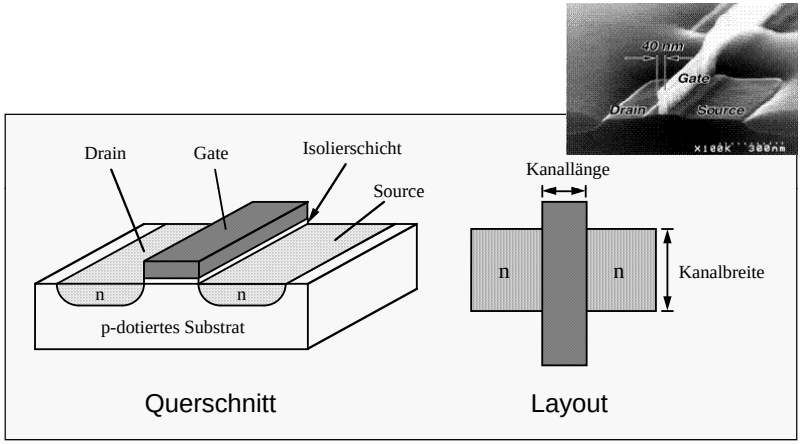

MOS-FET
Verarmungstyp selbst leitend

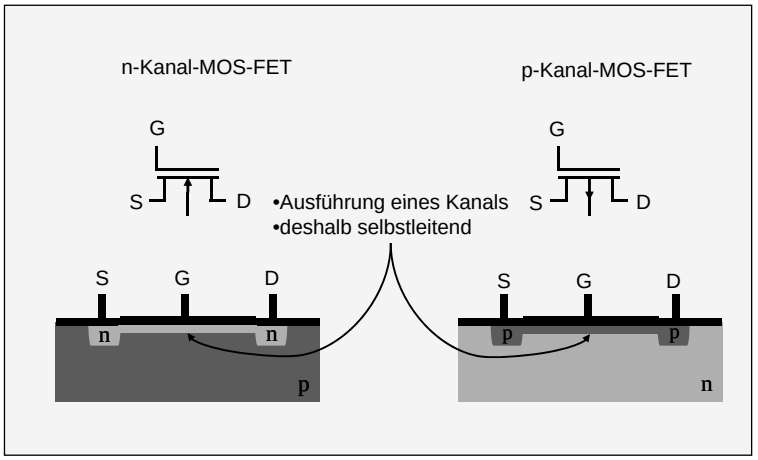
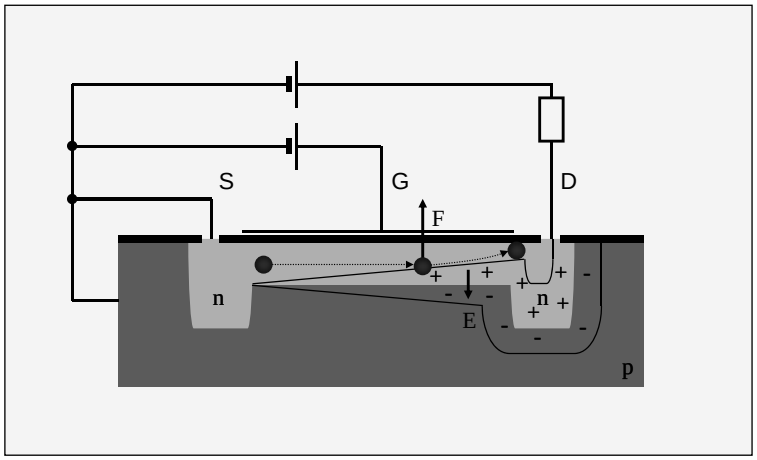
MOS-FET
Sperrschichten (n-Kanal Verarmungstyp, selbst leitend)